# Диагностический робот для трубопроводов теплоэнергетической отрасли.

# Проблема

- Для проверки идей до начала сборки макета и прототипа, необходимо удостовериться в их работоспособности в цифровой симуляции, убедиться в правильности действий, реализовав визуализацию процесса работы робота.

# Мои цели и задачи

- Создание симуляции робота, построенной на основе созданной модели Кирилла Некрасова и алгоритма Вячеслава Андреева.
- Также необходимо создать красивую 3D анимацию, демонстрирующую работу устройства для будущих инвесторов.

# План работы

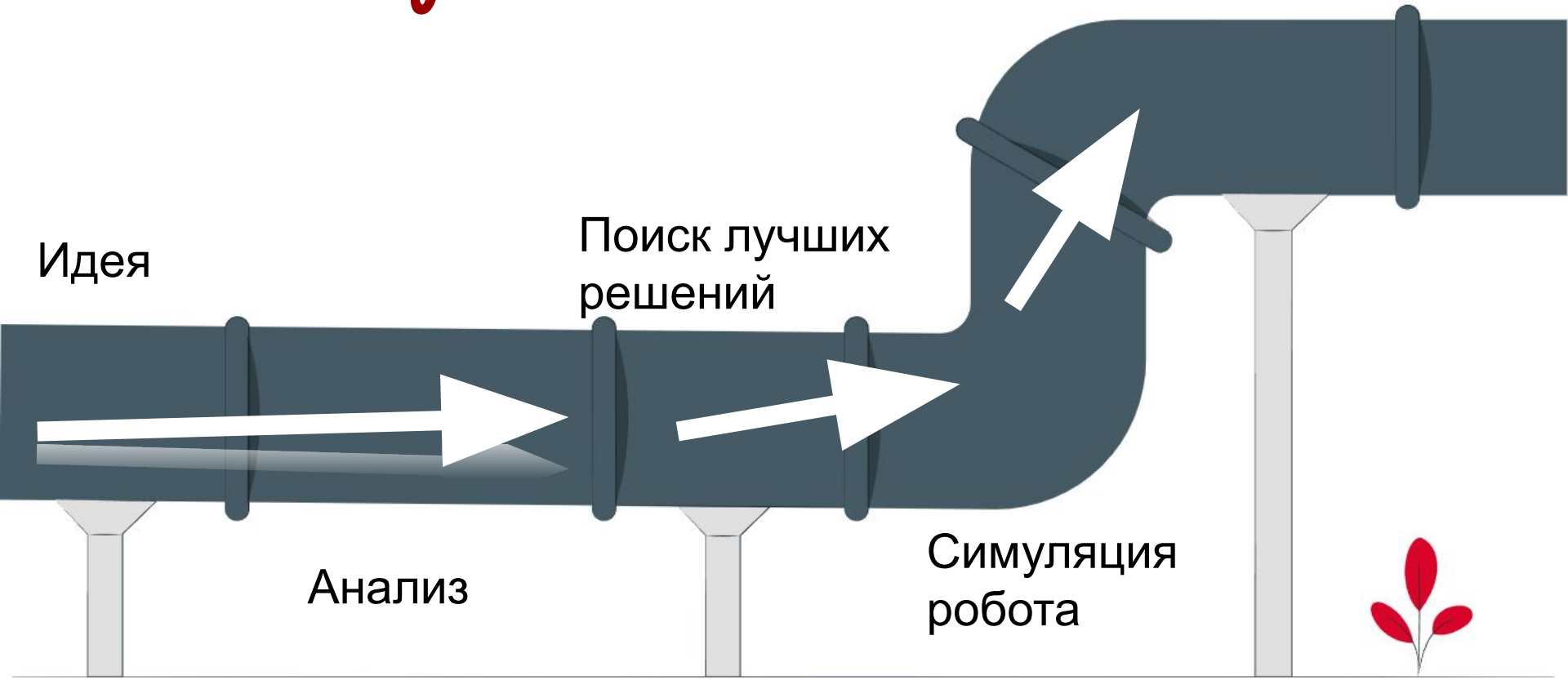
Презентабельная
Анимация
Идея
Поиск лучших
решений
Анализ
Симуляция
робота

# Что там у других?

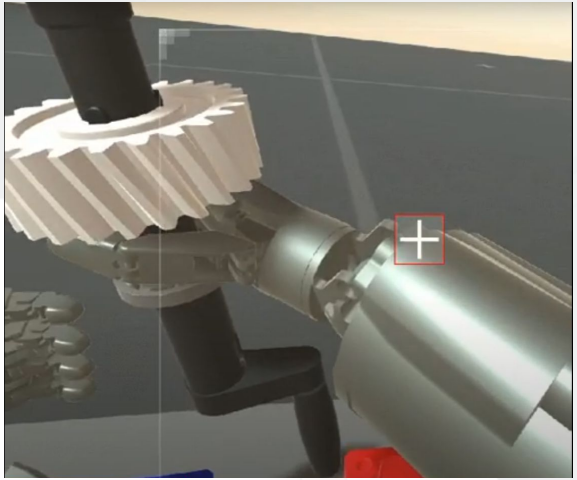

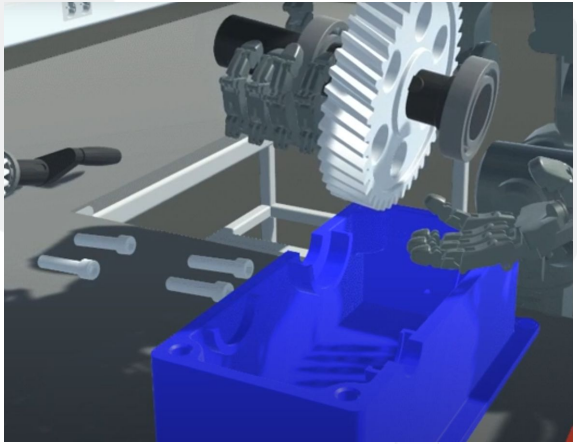

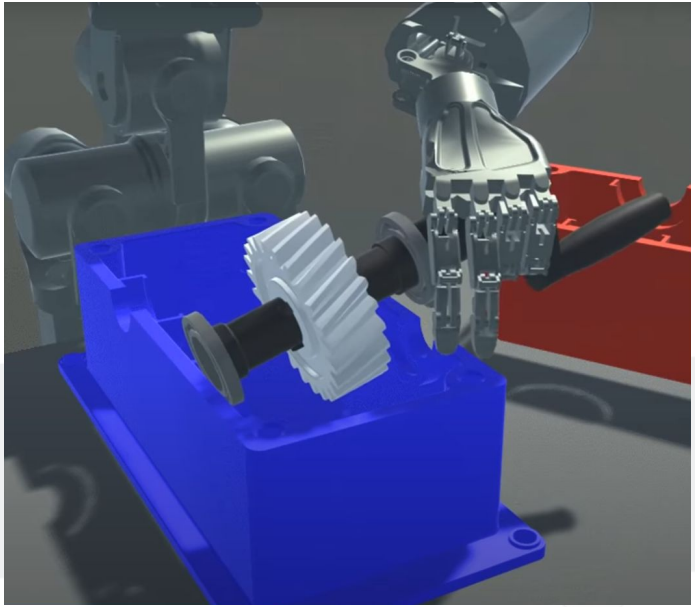

# Инструменты

# Модель робота

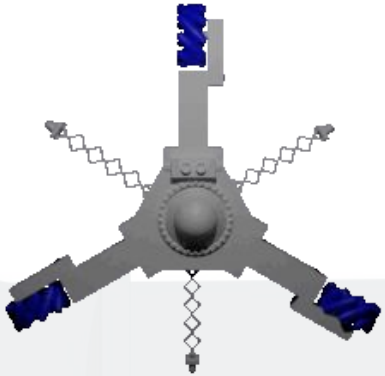

Модель
Кирилла Некрасова

# Как выглядела симуляция?

Unity®

# Что дальше?

***Красивая анимация!***

***Симуляция необходима для проверки идей до начала сборки макета и прототипа, необходимо удостовериться в их работоспособности***

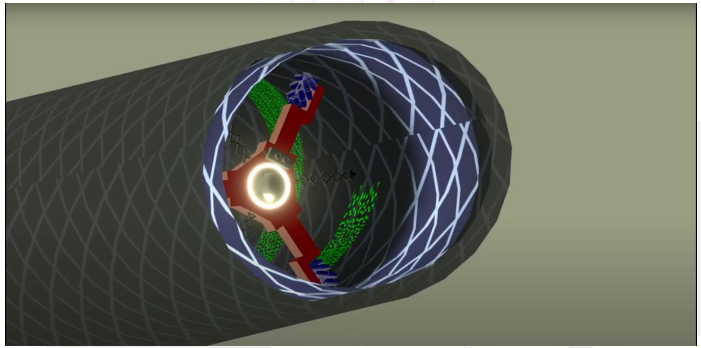

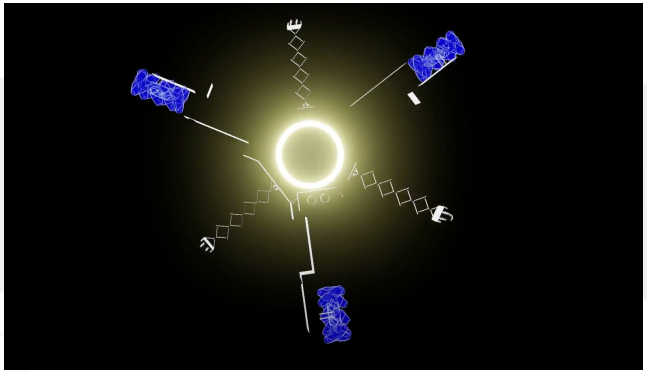

***Красивая 3D анимация, необходима для демонстрации работы устройства для инвесторов.***

# Планы на будущее

- Совершенствование симуляции и приближение ее к более реальным условиям
- Тестирование робота в более стрессовых ситуациях

# Команда

Вячеслав Андреев

Кирилл Некрасов

Илья Пости (Я)

Влад Самбук

Герман Нестерук

Алексей Панфилов
Наставник

КВАНТОРИУМ САМПО
ДЕТСКИЙ ТЕХНОПАРК